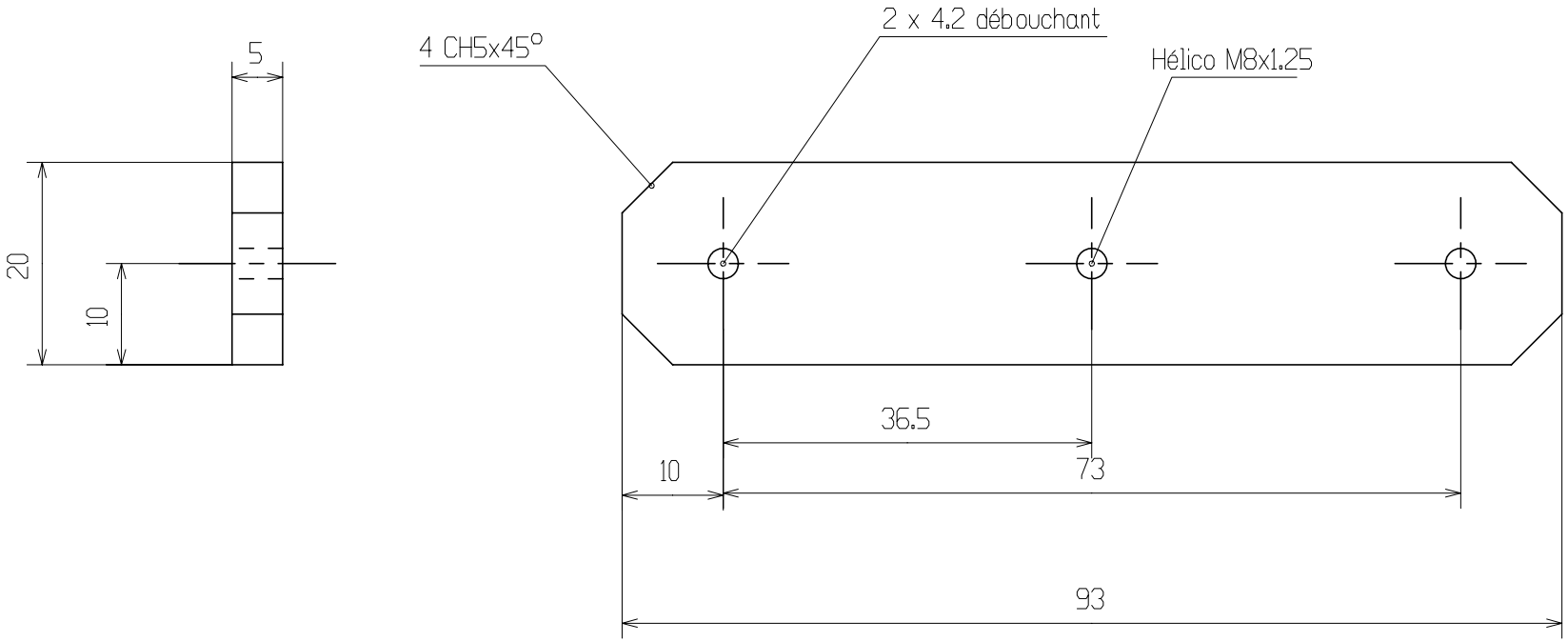

Rep	Nb	Désignation	Matière	Observation	Référence
8	2	Barre inf Z	AU4G		FAD-01-08

Format : A3
Ech. 2 : 1

Fraiseuse CNC
Barre inf Z

Dessiné par : FA

FA-Design

Le 29/10/01

N°