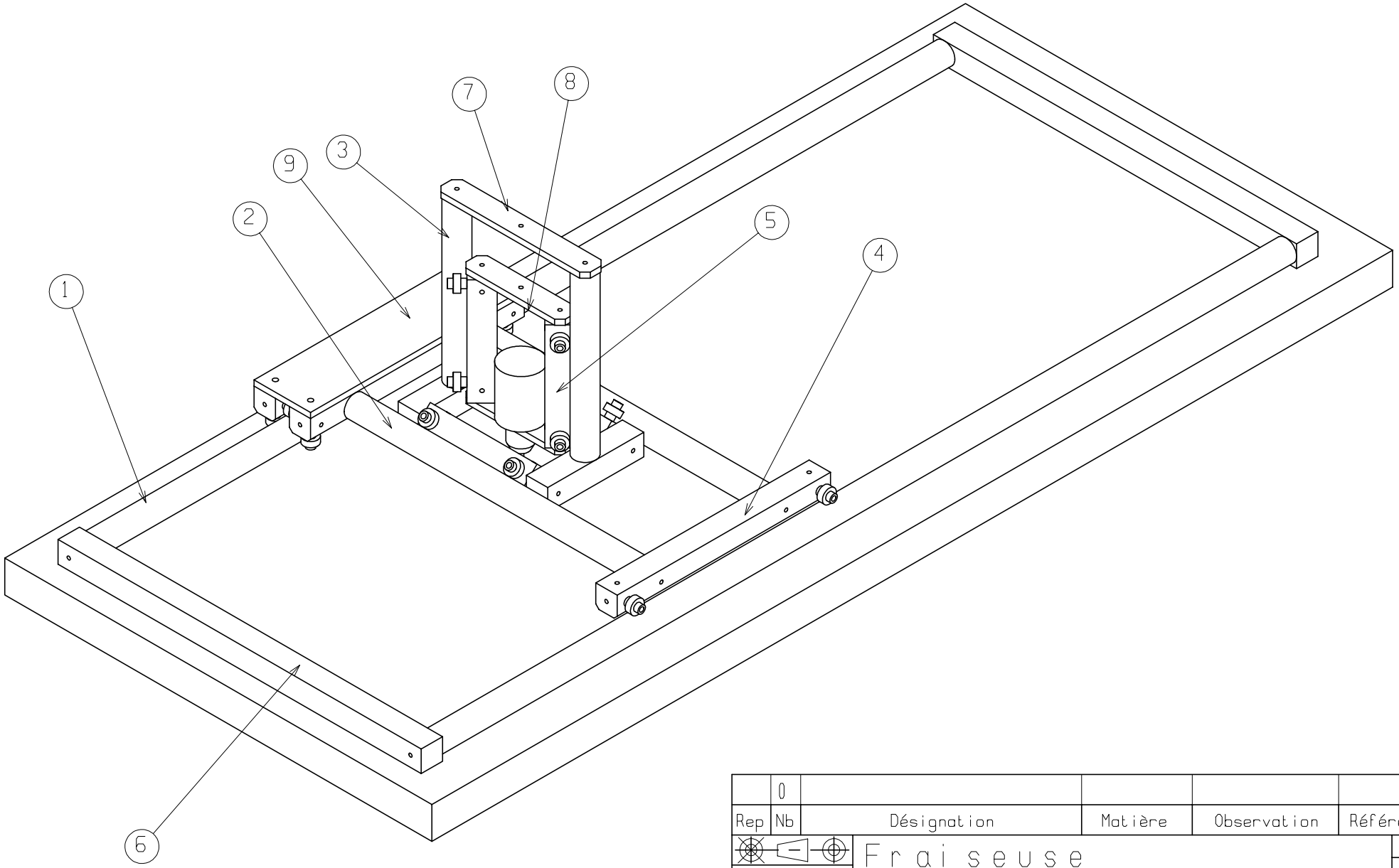

	0				
Rep	Nb	Désignation	Matière	Observation	Référence

Format : A3 Ech. 0.4	Fraiseuse Ensemble
Dessiné par : FA	FA-Design
Le 29/10/01	N°FAD-01